GRUNDIG REPARATURHELFER

RUNDFUNKGERÄTE

Fertigungssaison 1956/57

3060 4090
3068 4095
4085 5060

AM-ZF-Abgleich 468 kHz

3060 / 3068 / 4085 | 4090 / 4095 / 5060

Bereich Drehko-Stellung	Ankopplung des Meßsenders	Abgleich	Empfindlichkeit µV		Bemerkungen
KW, eingedreht	G_1 EBF 89	(I) und (II) Maximum (F IV 7206 - 108)	1200	1000	(I) und (II) mit wechselseitiger Bedämpfung (10 kΩ und 5 nF in Reihe) abgleichen. (III) ist mit Bedämpfung (10 kΩ und 5 nF in Reihe) von (I) und (II) abzugleichen.
		(III) Maximum (F V 7206 - 105)			
	G_1 ECH 81	(IV) und (V) Maximum (F II 7207 - 309 bzw. 315)			3060/3068/4085: ZF-Trennschärfe (schmal): 1:180; ZF-Bandbreite: 4,3 kHz 4090/4095/5060: ZF-Trennschärfe (schmal): 1:250; ZF-Bandbreite: 2,5 . . 7 kHz
MW, eingedreht	an Antenne	(VI) inneres Minimum			Sperrtiefe ca. 1 : 23
MW 1 MHz	G_1 ECH 81		20	20	Mischempfindlichkeit

AM-Oszillator und Vorkreisabgleich

Bereich Frequenz Zeigerstellung		Oszillator	Vorkreis	Schwingstrom µA	Empfindlichkeit µV	Spiegelselektion	Bemerkungen
MW	550 kHz	① Maximum	② Maximum*	270 . . . 380	9	1:650 . . . 1:130	Zeigeranschlag auf 1 von „510 kHz" * Der Abgleich der MW-Vorkreisspule erfolgt durch Verschieben der kleinen Spule auf dem Ferritantennenstab. Die größere ist ca. 40 mm vom Stabende entfernt festgeklebt.
	1500 kHz	③ Maximum	④ Maximum				
LW	160 kHz	⑤ Maximum	⑥ inneres Maximum	270 . . . 380	14	1:3000 . . . 1:1000	
KW	7 MHz	⑦ Maximum	⑧ Maximum	280 . . . 400	12 . . . 14	1:10 . . . 1:5	

FM-ZF-Abgleich 10,7 MHz

3060 / 3068 / 4085 | 4090 / 4095 / 5060

Meßsender Modulation	Ankopplung des Meßsenders	Abgleich	Abgleichanzeige	Empfindlichk. µV	Bemerkungen
Neutralisation der Anoden-Gitterkap. der ECC 85		(a)			**Ist nur mit einem Abgleichoszillographen abzugleichen**
Unterdrückungs-Widerstands-trimmer		R 71 / R 77			
AM, FM oder unmoduliert	G_1 EBF 89	(b) Maximum (F III 7206 - 207)	Röhrenvoltmeter an R 29	4300 (bei FM)	Das Röhrenvoltmeter soll ca. 2 V= anzeigen. Statt Röhrenvoltmeter kann ein mA Meter mit R 30 in Reihe geschaltet werden.
AM		(c) Minimum	Outputmeter und RV an R 29		Das Röhrenvoltmeter soll ca. 1 V = anzeigen
AM, FM oder unmoduliert	G_1 ECH 81 (F II 7207 - 309 bzw. 315)	(d) Maximum (e) Maximum	Röhrenvoltmeter an R 29 (bei FM kann auch nach dem Outputmeter abgeglichen werden)	240 (bei FM)	Das Röhrenvoltmeter soll ca. 1,5 V = anzeigen
	Drahtr. üb. ECC 85 od. üb. 0,5 pF an Punkt (x) an d. Rückseite d. UKW-Aggregat. ausgef. (Fl 7206-208)	(f) Maximum (g) Maximum			Die Kreise (h) und (i) sind zu verstimmen
	Drahtring über ECC 85	(h) inneres Maximum (i) Maximum			UKW-ZF-Sicherheit 1 : 10000

FM-Oszillator- und Vorkreisabgleich

Meßsender-frequenz Zeigerstelluug	Oszillator	Zwischenkreis	Antennenkreis	Abgleich-Anzeige	Schwing-spannung V	Empfindl.-keit Rauschzahl	Bemerkungen
88,2 MHz Kanal 4	A) Maximum	B) Maximum	E)	Outputmeter (bei AM, FM oder ohne Mod. RV an R 29)	1,8 . . . 2,5	max. 3,5 kTo	Da der Kreis E) sehr breit ist, wird der Kern ca. 2 mm unter den oberen Spulenkörperrand eingestellt
99,3 MHz Kanal 41	C) Maximum	D) Maximum					

NF-Empfindlich 3060/3068/4085: 10,6 mV; Brumm, Regler zu: 3 mV
4090/4095/5060: 8 mV

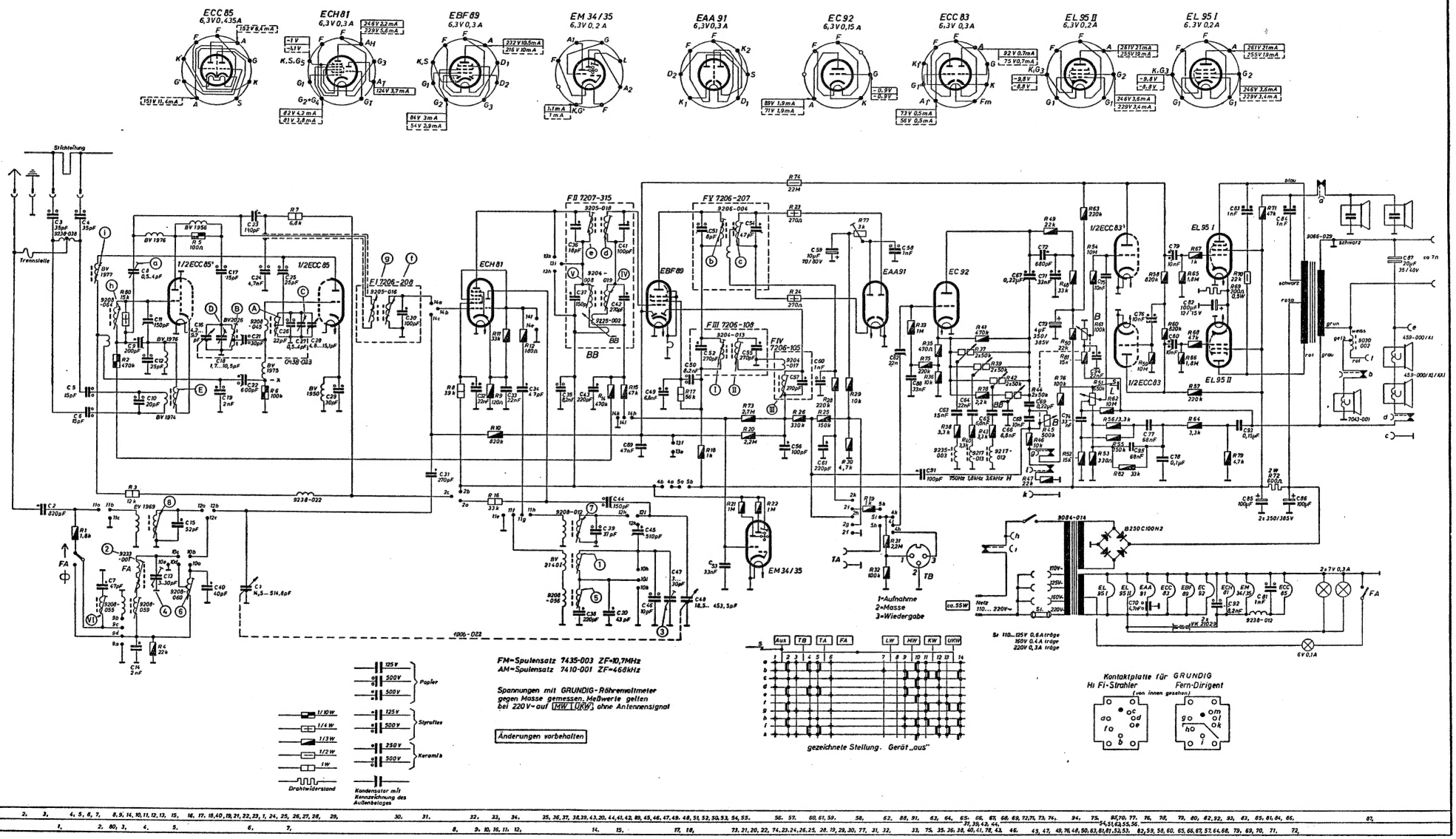

Schaltplan für 5060

Schaltplan für 4095

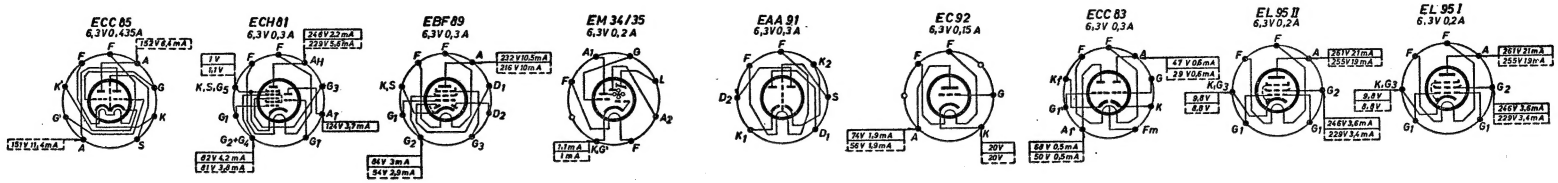

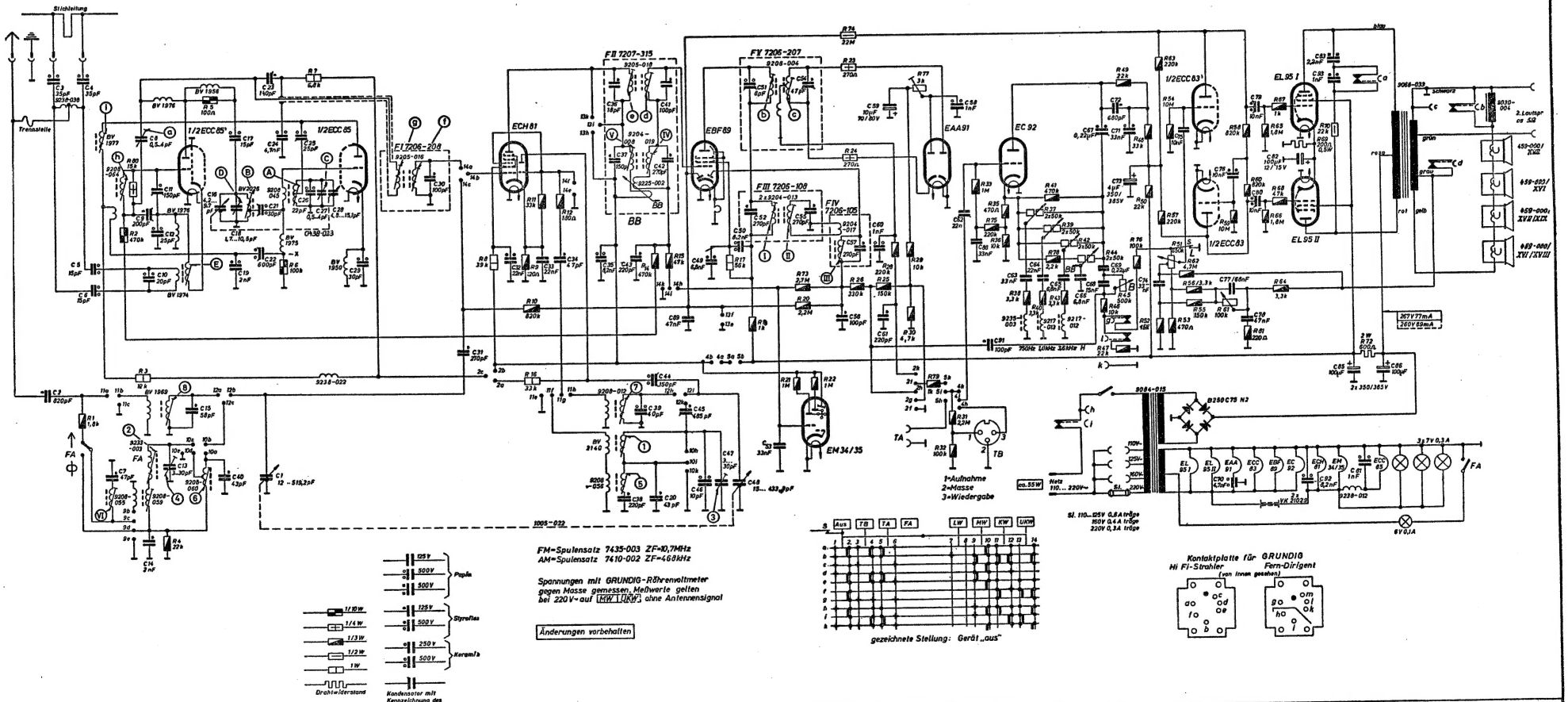

C: 1, 2, 3, 4, 5, 6, 7, 8, 9, 10, 11, 12, 13, 14, 15, 16, 17, 18, 19, 20, 21, 22, 23, 24, 25, 26, 27, 28, 29, 30, 31, 32, 33, 34, 35, 36, 37, 38, 39, 40,

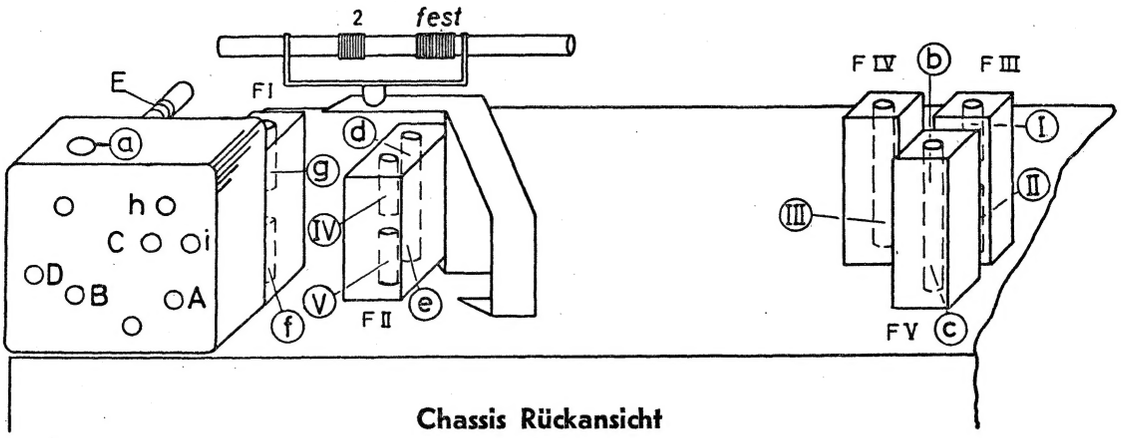

Chassis Rückansicht

Drucktastenaggregat von unten

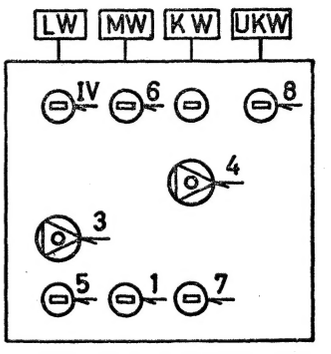

Schnurlaufführung von der Skalenseite aus gesehen, AM-Antrieb

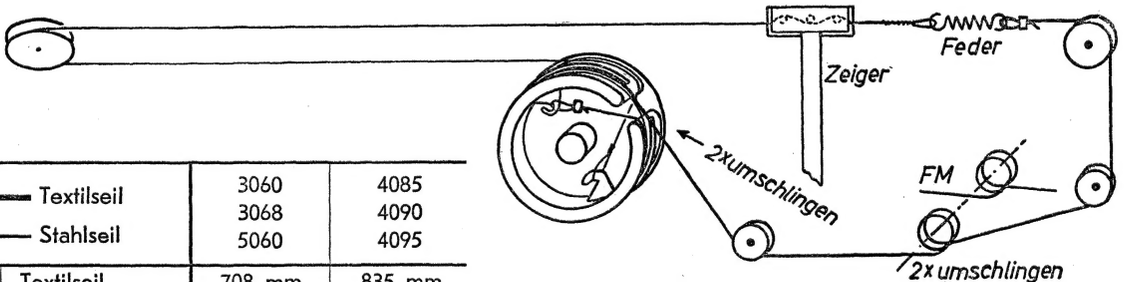

▬▬ Textilseil ▬▬ Stahlseil		3060 3068 5060	4085 4090 4095
AM	Textilseil	708 mm	835 mm
	Stahlseil	857 mm	1030 mm
FM	Textilseil	560 mm	595 mm
	Stahlseil	1135 mm	1320 mm

Schnurlaufführung von der Skalenseite aus gesehen, FM-Antrieb

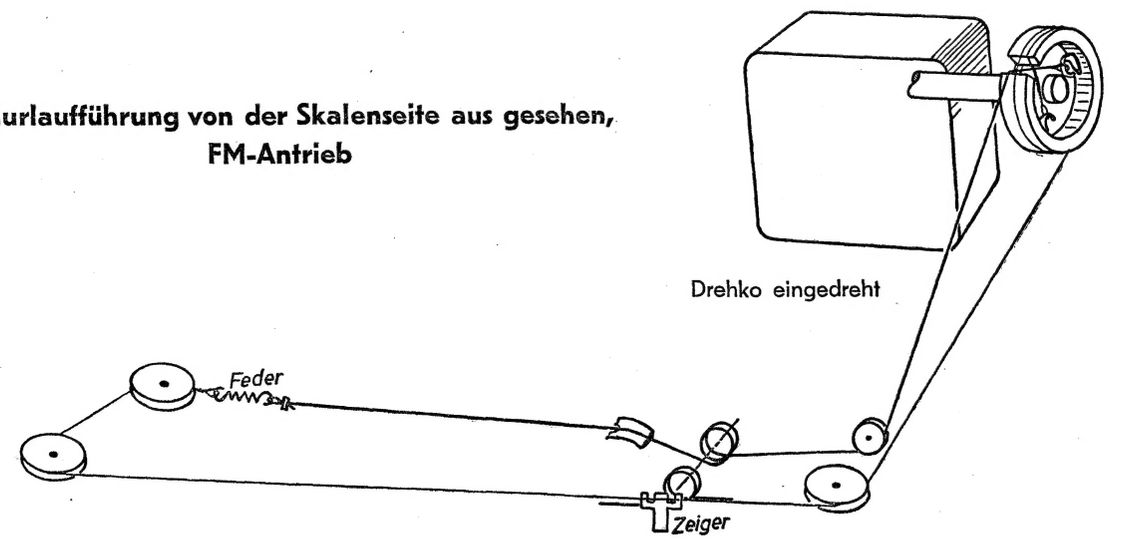

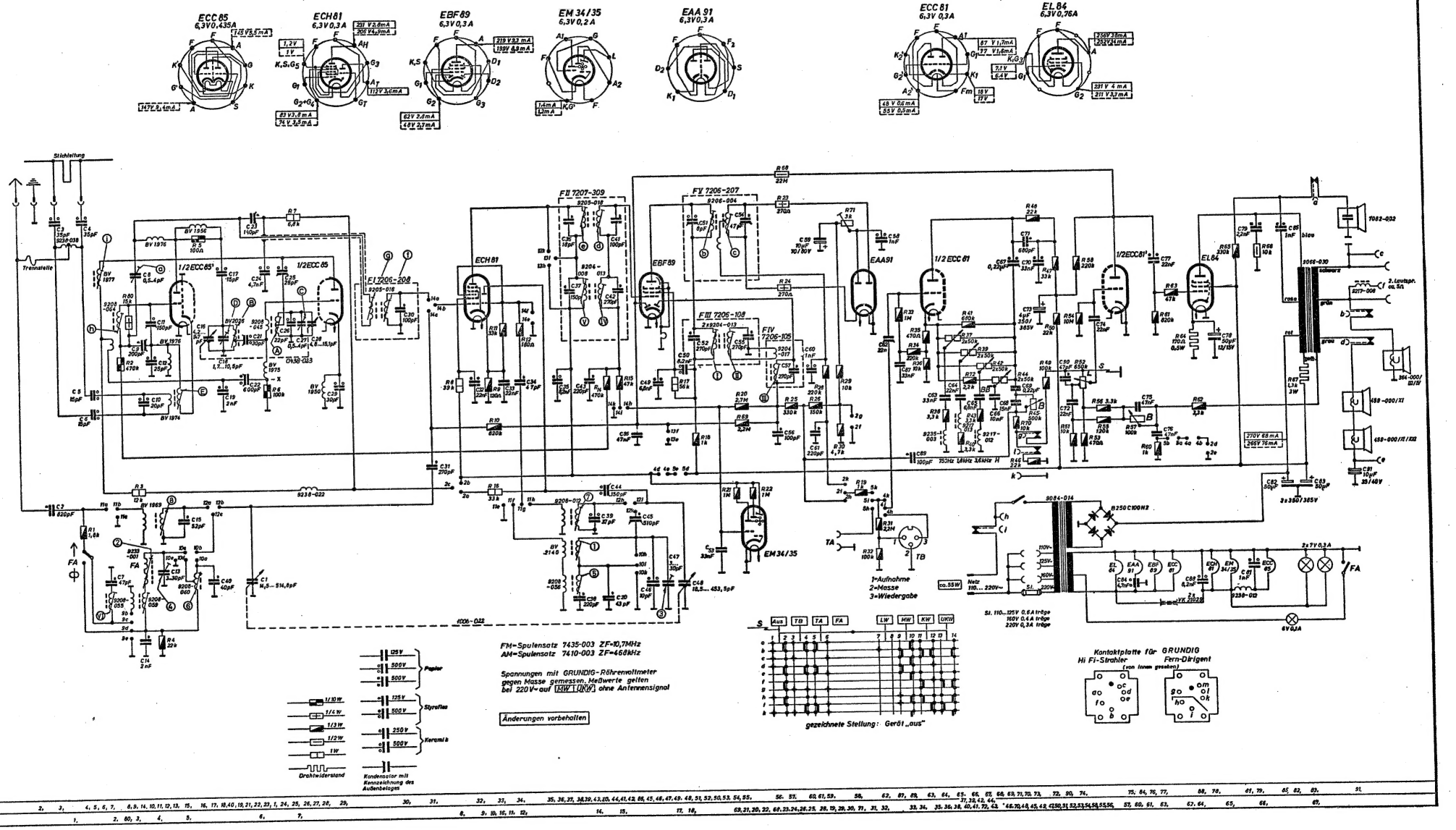

Schaltplan für 3068

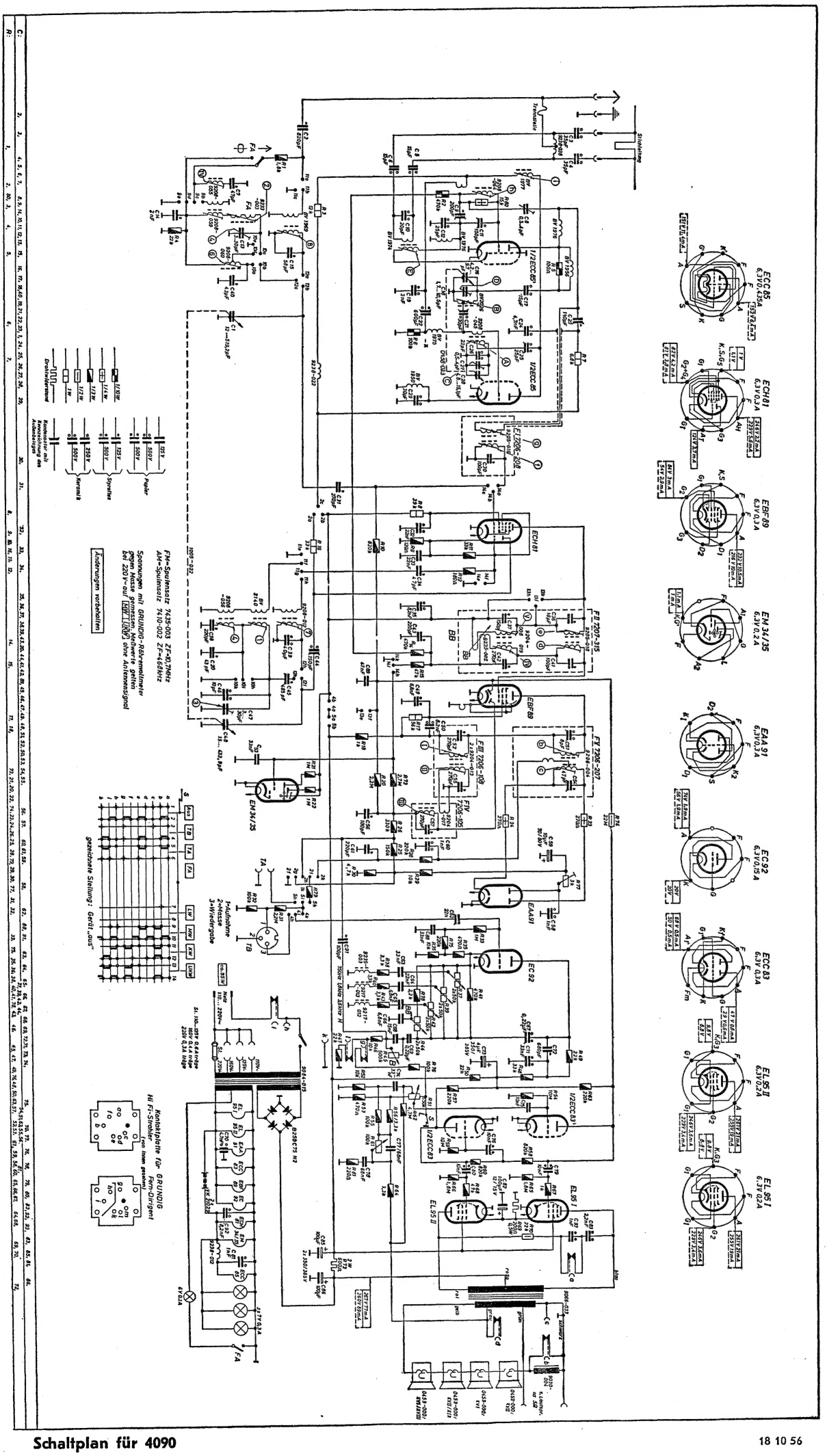

Schaltplan für 4090

18 10 56

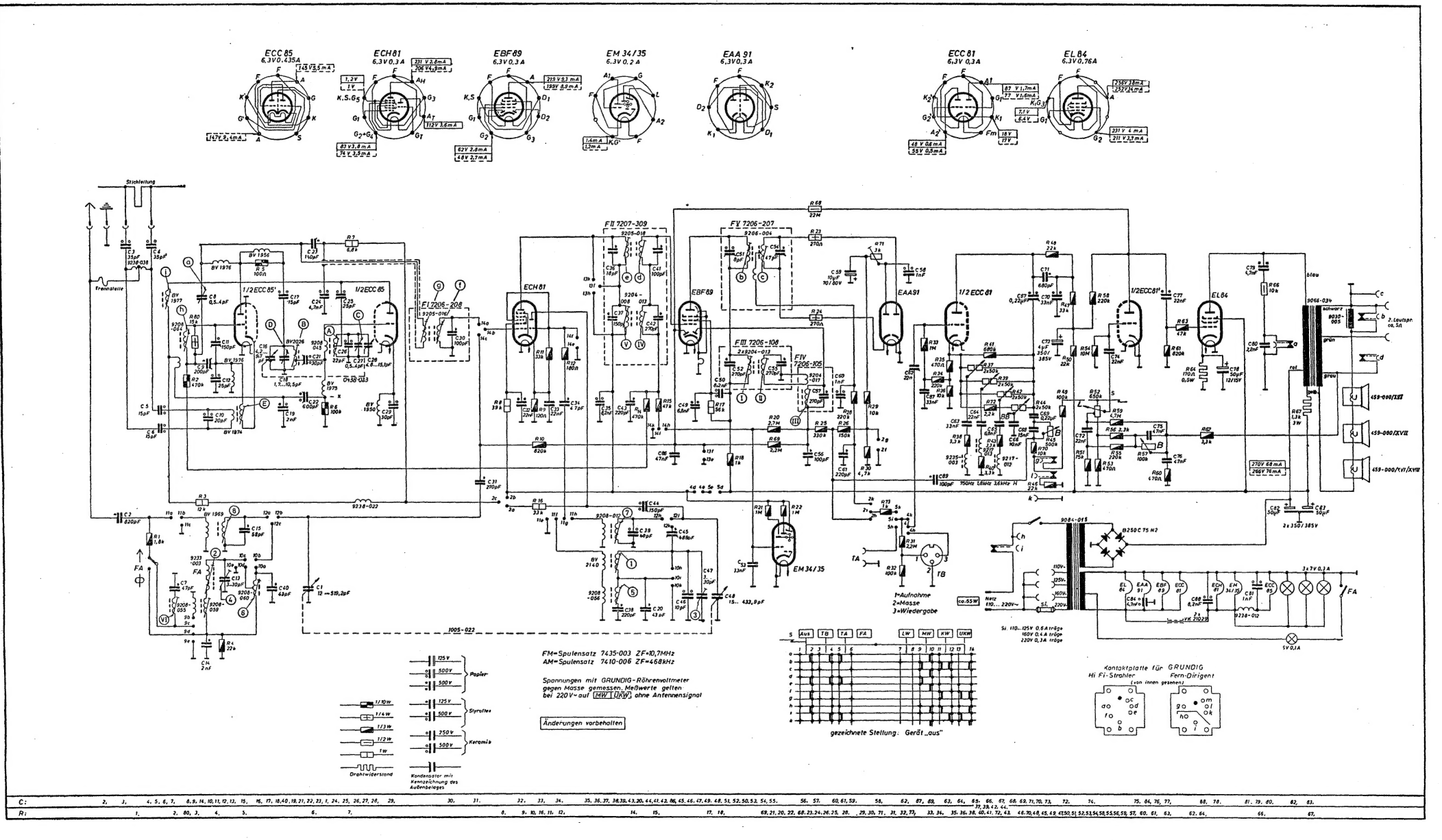

Schaltplan für 4085

Schaltplan für 3060

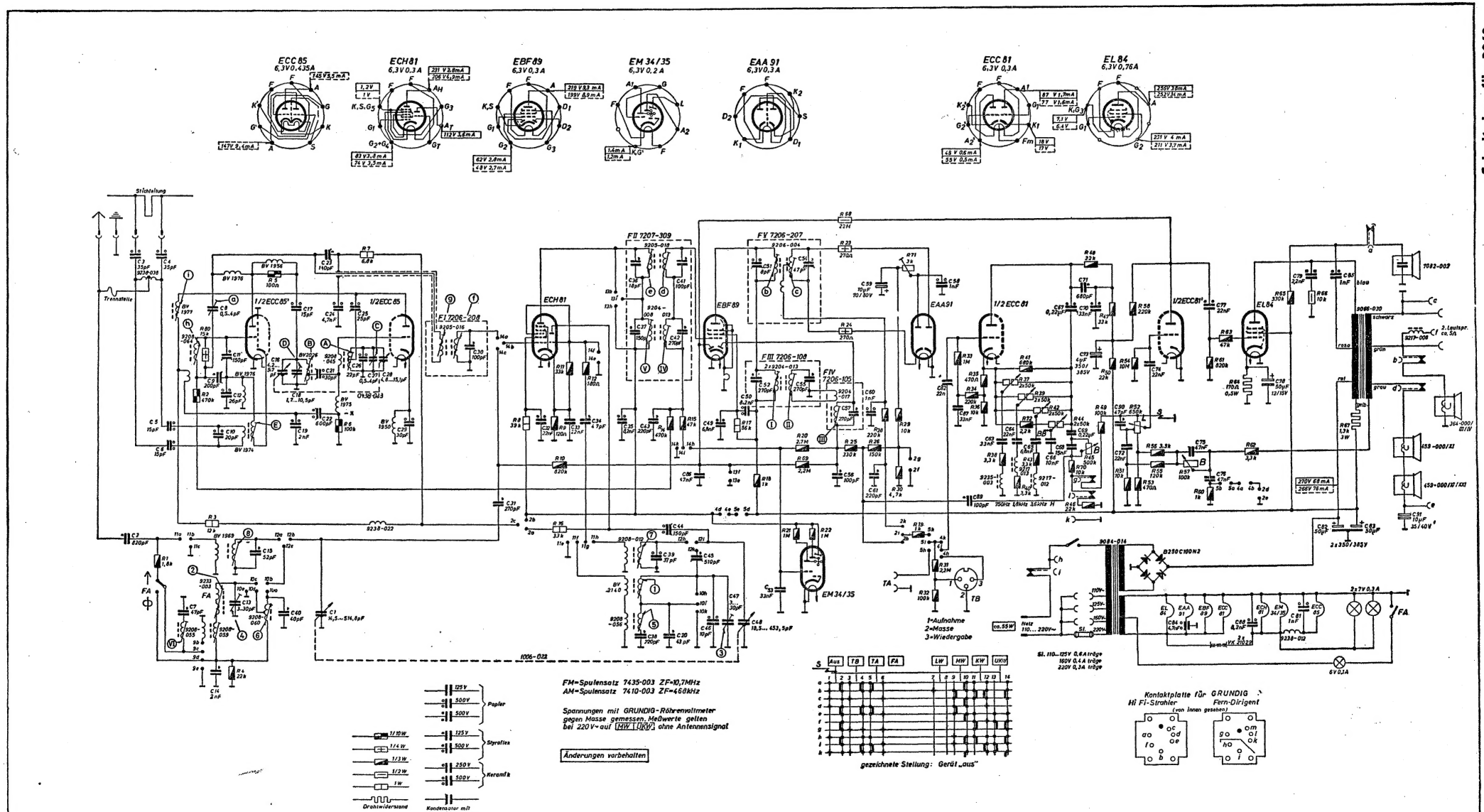

C: 2, 3, 4, 5, 6, 7, 8, 9, 14, 10, 11, 12, 13, 15, 16, 17, 18, 40, 19, 21, 22, 23, 1, 24, 25, 26, 27, 28, 29, 30, 31, 32, 33, 34, 35, 36, 37, 38, 39, 43, 20, 44, 41, 42, 86, 45, 46, 47, 49, 48, 51, 52, 50, 53, 54, 55, 56, 57, 80, 61, 59, 58, 62, 87, 88, 63, 64, 65, 66, 67, 68, 69, 71, 70, 73, 72, 90, 74, 75, 84, 76, 77, 88, 78, 81, 79, 85, 82, 83, 91

R: 1, 2, 80, 3, 4, 5, 6, 7, 8, 9, 10, 16, 11, 12, 14, 15, 17, 18, 69, 21, 20, 22, 68, 23, 24, 25, 75, 28, 19, 29, 30, 71, 31, 32, 33, 34, 35, 36, 38, 40, 41, 72, 43, 46, 70, 48, 45, 49, 47, 50, 51, 52, 53, 54, 88, 55, 56, 57, 60, 61, 63, 62, 64, 65, 66, 67